JA-68 Univerzální modul výstupů

Výrobek je určen pro systémy JA-80 Oasis, JA-63 Profi a JA-65 Maestro firmy Jablotron. Počet modulů JA-68 v jednom systému není omezen a lze jej kombinovat i s komunikátory GSM, LAN a s komunikátorem pro pevnou linku.

Modul nabízí osm pevně naprogramovaných polovodičových výstupů a jedno uživatelsky nastavitelné relé s přepínacím kontaktem. Relé může sdružovat více funkcí současně podle nastavovacího DIP přepínače.

Modul je určen pro umístění ve skříni ústředny.

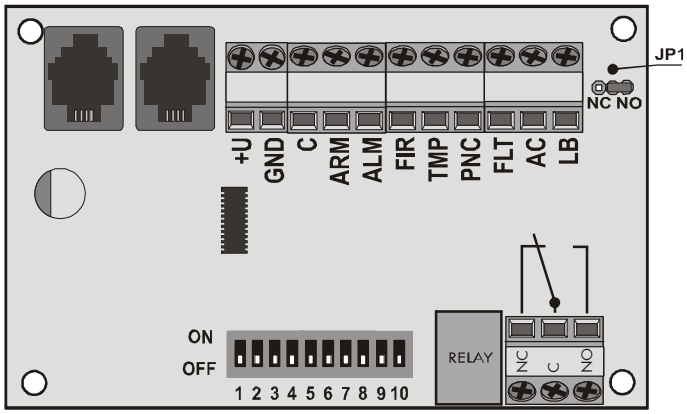

Obrázek 1

Funkce polovodičových výstupů

Polovodičové výstupy spínají ke společné svorce „C“. Spínací nebo rozpínací logiku výstupů lze volit propojkou JP1 na NC (rozpínací) nebo NO (spínací).

Popis svorek:

Označení	Funkce
+U	Kladný pól napájení ze sběrnice (omezený na 200 mA)
GND	Záporný pól napájecího napětí
C	Společná svorka všech polovodičových výstupů
ARM	Stav zajištěno cokoliv (A nebo B nebo ABC)
ALM	Poplach narušením zpožděnou, okamžitou nebo následně zpožděnou smyčkou
FIR	Požární poplach (snímačem kouře nebo úniku plynu)
TMP	Sabotáž systému, narušení Tamper kontaktu periferie
PNC	Tísňový poplach
FLT	Všeobecná porucha v systému, ztráta periferie nebo porucha záložního akumulátoru
AC	Výpadek síťového napájení 230V
LB	Slabá baterie v periferii (detektor, klávesnice, siréna)

Tabulka 1

Funkce reléového výstupu

Reléový výstup s přepínacím bezpotenciálovým kontaktem je programovatelný. K nastavení funkce relé slouží 10-ti násobný DIP přepínač u kterého má každý přepínač přiřazenou funkci dle Tabulky č.2. Pokud bude aktivní některá funkce, která bude na přepínači nastavená na pozici „ON“ tak s ní bude současně aktivováno i relé. Všechny nastavené funkce přepínačů mají mezi sebou logickou funkci „NEBO“

Příklad: Pokud budou přepínače 2,3,4,5 v pozici ON, tak bude relé aktivní při poplachu narušením objektu, požáru, sabotáži na systému i při tísňovém poplachu.

Popis přepínače:

Přepínač	Označení	Funkce
1	**ARM**	Zajištěno cokoliv
2	**ALM**	Poplach narušením
3	**FIR**	Požární poplach
4	**TMP**	Sabotážní poplach
5	**PNC**	Tísňový poplach
6	**FLT**	Porucha v systému
7	**AC**	Výpadek napájení
8	**LB**	Slabá baterie v systému
9	**PGX**	Kopíruje stav PGX na ústředně
10	**PGY**	Kopíruje stav PGY na ústředně

Tabulka 2

Popis svorek relé:

Označení	Funkce
NC	Rozpínací kontakt relé
C	Společný kontakt relé
NO	Spínací kontakt relé

Tabulka 3

Všechny výstupy jsou stavové a kopírují stav příslušné funkce. Minimální čas sepnutí každého z výstupů je 10 sekund. Tento čas je výstup sepnutý po aktivaci bez ohledu na deaktivaci.

Technické parametry

napájení	*12V (z ústředny)*
klidový odběr proudu modulu	*4mA*
maximální odběr modulu (všechny výstupy aktivní)	*50mA*
počet výstupů	*8 polovodičových relé + 1 přepínací relé*
maximální spínaný proud jedním výstupem	*max. 200mA*
maximální spínaný proud kontakty relé	*C, NC, NO, 1A / 60V*
minimální čas sepnutí výstupů	*10sek.*
připojení na sběrnici	*2x datový konektor RJ-44*
pracovní prostředí	*vnitřní všeobecné –10 až +40 °C*

Splňuje požadavky ČSN EN 50130-4, ČSN EN 55022

Jablotron s.r.o. tímto prohlašuje, že výrobek JA-68 je ve shodě s na něj se vztahujícími ustanoveními – Nařízení vlády č. 616/2006Sb. Originál prohlášení o shodě je na www.jablotron.cz v sekci Poradenství.

Poznámka: Výrobek, ačkoliv neobsahuje žádné škodlivé materiály, nevyhazujte do odpadků, ale předejte na sběrné místo elektronického odpadu. Podrobnější informace na www.jablotron.cz sekce Poradenství.

Jablotron s.r.o.
Pod Skalkou 33
466 01 Jablonec nad Nisou
Tel.: 483 559 911
fax: 483 559 993
Internet: www.jablotron.cz

The JA-68 universal output module

The JA-68 is a universal output module designed for use within Jablotron systems of the JA-80 OASiS, JA-63 Profi and JA-65 Maestro series. The module provides eight factory pre-programmed semiconductor outputs and a switch-over relay output. The relay can be configured using 10 DIP switches which allows for multiple function assignment. There is no limit in the number of JA-68 modules used in the system. There is no limit to the number of JA-68 modules used in the system and the JA-68 module can be combined with GSM, LAN or PSTN (landline) communicators.

The module is designed for being placed into the control panel housing.

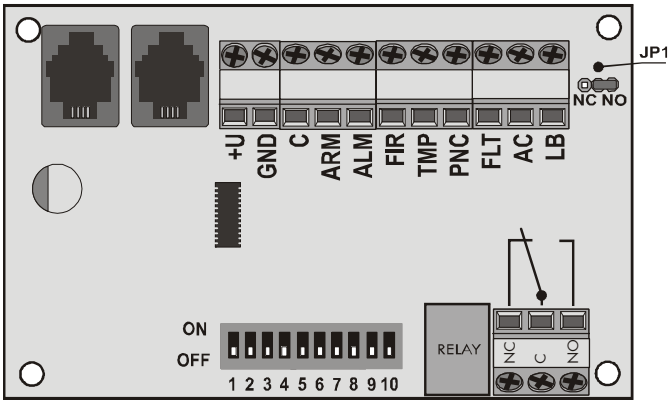

Figure 1

Semiconductor outputs

All semiconductor outputs are switchable to a common terminal labelled "C". The switching ON/OFF logic can be reversed by setting a jumper JP1 to the NC position (the factory default is NO).

Description of the terminals:

Terminal	Function
+U	Positive power supply from the digital bus (limited to 200 mA)
GND	Negative pole of the power supply
C	Common terminal (for all semiconductor outputs)
ARM	Anything-set status (A or AB or ABC)
ALM	Intruder alarm
FIR	Fire alarm
TMP	Tamper alarm
PNC	Panic alarm
FLT	Fault indication (general faults, radio communication faults, back-up battery supply faults)
AC	Mains (230V) supply fault
LB	Low battery indication (applies to wireless devices such as detectors, keypads, sirens or thermostats)

Table 1

Relay configuration

The relay is configurable via a set of 10 DIP switches (see Table 2). The relay works with OR logic: it is switched ON if there is at least one preset function activated.

Example: Setting switches 2,3,4 and 5 to ON causes the relay to indicate intrusion, fire, tamper or panic alarms i.e. the relay switches ON if any of the four mentioned alarm states are activated.

DIP switches assignments:

Number	Label	Function
1	**ARM**	Anything set
2	**ALM**	Intrusion alarm
3	**FIR**	Fire alarm
4	**TMP**	Tamper alarm
5	**PNC**	Panic alarm
6	**FLT**	System fault
7	**AC**	Power supply fault
8	**LB**	Low battery
9	**PGX**	Control panel PGX output
10	**PGY**	Control panel PGY output

Table 2

Description of relay terminals:

Label	Description
NC	Normally Closed relay contact
C	Common relay contact
NO	Normally Open relay contact

Table 3

Note: *There is a minimum output activation time of 10 seconds for each of the 8 + 1 outputs.*

Specification

Power supply	*12V (taken from the control panel)*
Stand-by consumption	*4mA*
Maximum consumption (all outputs activated)	*50mA*
Outputs	*8 semiconductor switches + 1 switch-over relay*
Maximum current for single output activation	*200mA*
Maximum current for C, NC or NO activation	*1A / 60V*
Minimum output activation time	*10 sec.*
Digital bus connection	*2x RJ-44 data connectors*
Environment	*indoor general*
Operational temperature range	*–10 to +40 °C*
Complies with	*EN 50130-4, EN 55022*

Jablotron Ltd. hereby declares that the JA-68 is in compliance with the essential requirements and other relevant provisions of Directive 2004/108/EC. The original of the conformity assessment can be found on the web site www.jablotron.com, Technical Support section.

Note: Although this product does not contain any harmful materials we suggest you return the product to the dealer or directly to the manufacturer after use.